s.a.c. silent
acoustic system for buildings

S.A.C. Silent Blue-Line

Klima Akustiksystem für Kühl- und Heizfunktion

S.A.C. Silent AG

Alti Ruedelfingerstrass 28
CH-8460 Marthalen

Tel. +41 41 448 40 00
Fax +41 41 448 40 09

info@sac-silent.com
www.sac-silent.com

S.A.C. Silent - Blue-Line

Klima Akustiksystem für Kühl- und Heizfunktion

Optimal geeignet für Räume, welche eine schallabsorbierende, fugenlose Deckenkonstruktion mit Kühl- und Heizfunktion benötigen. Basiskomponenten des fugenlosen Akustiksystems bildet die Cleaneo Klima Trägerplatte welche aufgrund ihres speziellen Plattenkerns über eine sehr hohe Wärmeleitfähigkeit verfügt. Dank des werksseitig angebrachten Glasvlies auf der Sichtseite, können die zwei akustisch wirksame Beschichtungen direkt auf die Platteaufgetragen werden.

- Gute Wärmeleitfähigkeit für Kühl- und Heizsysteme
- Homogene, fugenlose Oberfläche
- Werksseitig aufgebrachtes Vlies auf der Sichtseite
- Leichte Integration von Beleuchtungen
- Geeignet für verschiedene Anbieter von Kühlsystemen
- High-end Lösung für hochwertige Gebäude
- Vereint Ästhetik, Akustik und Klima in einem System
- Überdeckt die Haustechnik
- Flexible Einsatzmöglichkeiten

Systemaufbau Blue-Line

s.a.c. silent
acoustic system for buildings

Blue-Line Systemaufbau auf CD 60x27 Metall-Unterkonstruktion

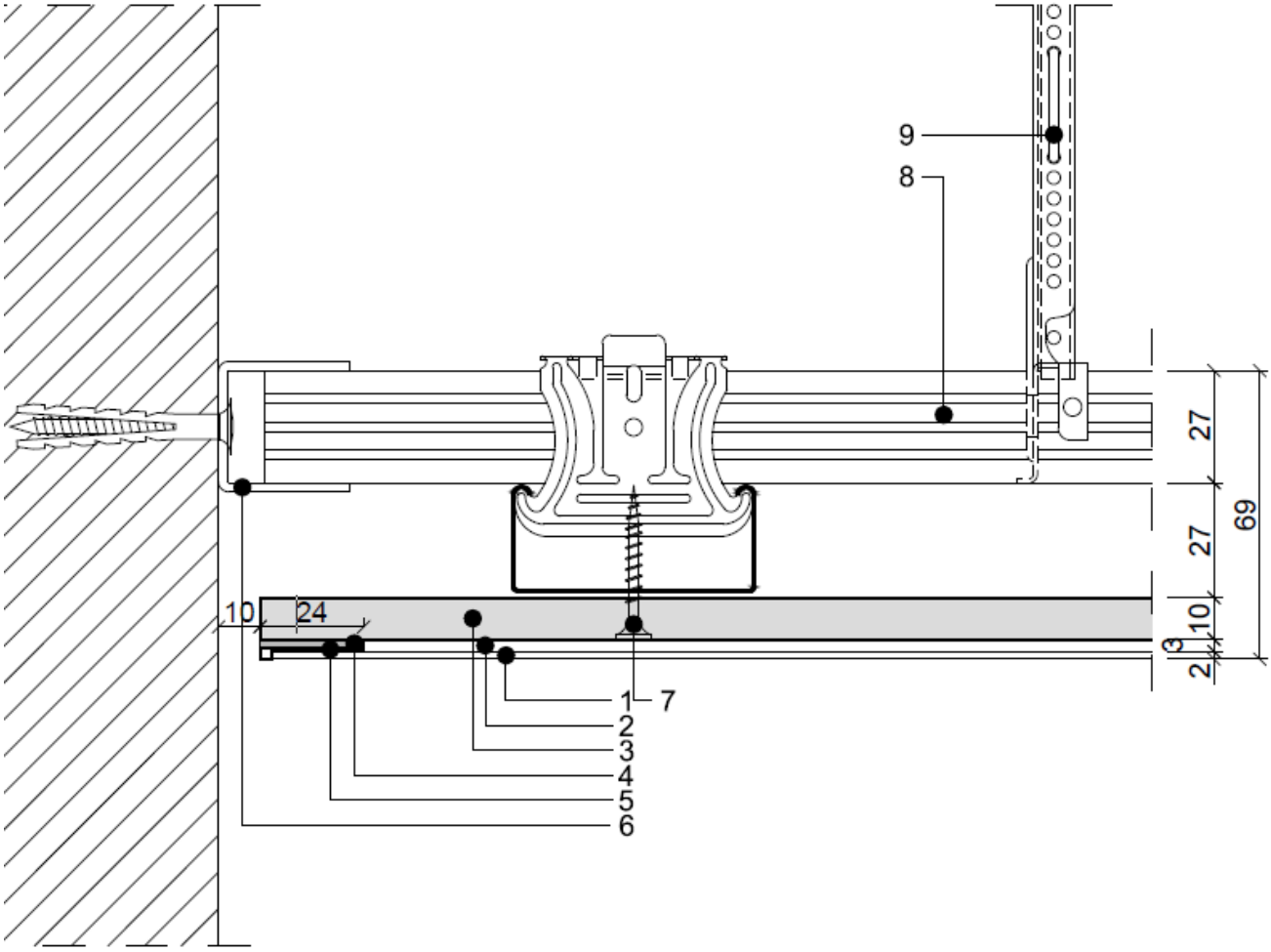

1. s.a.c. topcoat Deckschicht
2. s.a.c. basic Grundschicht
3. Cleaneo Klima Trägerplatte
4. Knauf POWER-ELAST
5. Knauf Abschlussprofil PVC
6. UD-Randprofil 27/28/27
7. Drystar-Schraube XTN 3,9x23mm
8. Grund- und Tragrost, CD 60/27
9. Noniusabhänger

s.a.c. silent
acoustic system for buildings

Systemgewicht

Cleaneo Klima Trägerplatte [kg/m2]	Grundschicht [kg/m2]	Deckschicht [kg/m2]	Flächengewichte [kg/m2]
12	2	1-2	16

Deckeneinbauten

Lasten	Befestigungsmittel	Hinweise
≤ 0,5 kg/m² (als Punktlast)	Hohlraumbefestigung	max. 2 Punktlasten / m^2
≤ 10 kg/m² (als Punktlast)	Direktbefestigung	Direkt in die Metall-UK oder mittels einer Auswechslung mit CD-Profilen
> 10 kg/m² (als Punktlast)	Direktbefestigung	Direkt an der Rohdecke befestigen

Baustoffprüfungen

Nach Norm SN EN 13501-1 entspricht das fugenlose Akustiksystem Blue-Line der Baustoffklasse A2-s1,d0.
Dies bedeutet, das Material ist nichtbrennbar ohne Anteile von brennbaren Baustoffen.

Wärmeleitfähigkeit Cleaneo Klima λ ca. 0.45 W/(m · k)

Eingefärbe Decken

Die Oberflächen sind standardmässig ähnlich NCS S 0500-N. Die Deckschicht kann auch in verschiedenen nach NCS Farbtönen eingefärbt werden.

Schallabsoprtionswerte

abgehängt, 200mm

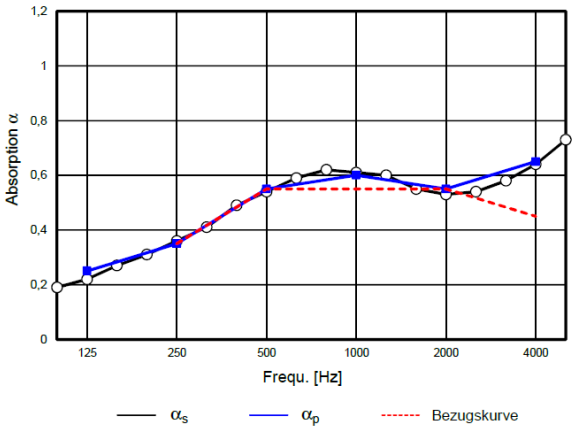

abgehängt, 200mm
inkl. 30mm Isolation TP120A

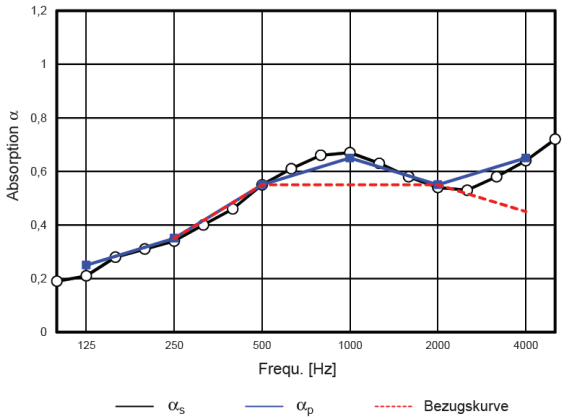

Die abgebildeten Absorptionswerte veranschaulichen die Wirksamkeit des Systems und dienen Akustikern und Bauphysikern zur Ermittlung der optimalen Nachhallzeit im Raum. Die Messwerte beruhen auf Labormessungen, welche je nach Verarbeitung und Objektbegebenheiten abweichen können. Die originalen Prüfungszeugnisse können bei der S.A.C. Silent AG verlangt werden.

s.a.c. silent
acoustic system for buildings